ACO GARDEN
BLUESTONE INOX-H

Siphon de sol BLUESTONE stylé
avec couvercle à carreler pour pierre naturelle, cl. A 15 kN, sortie horizontale

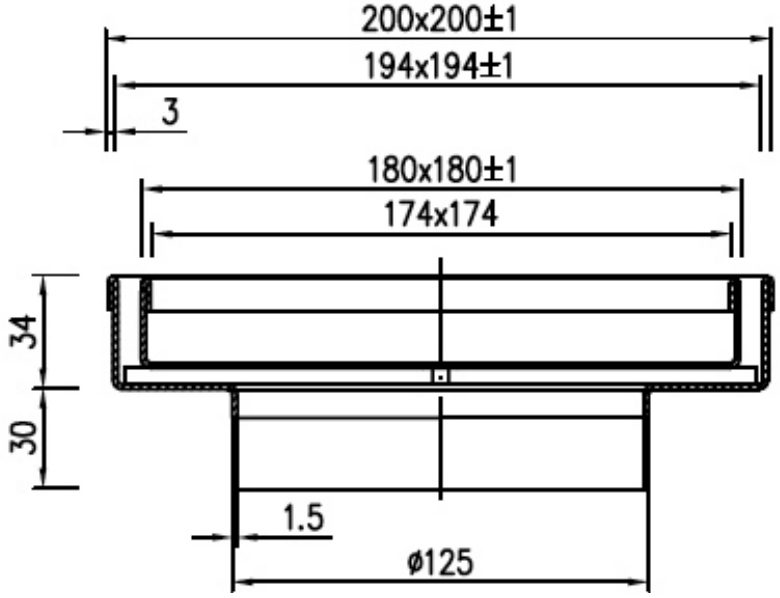

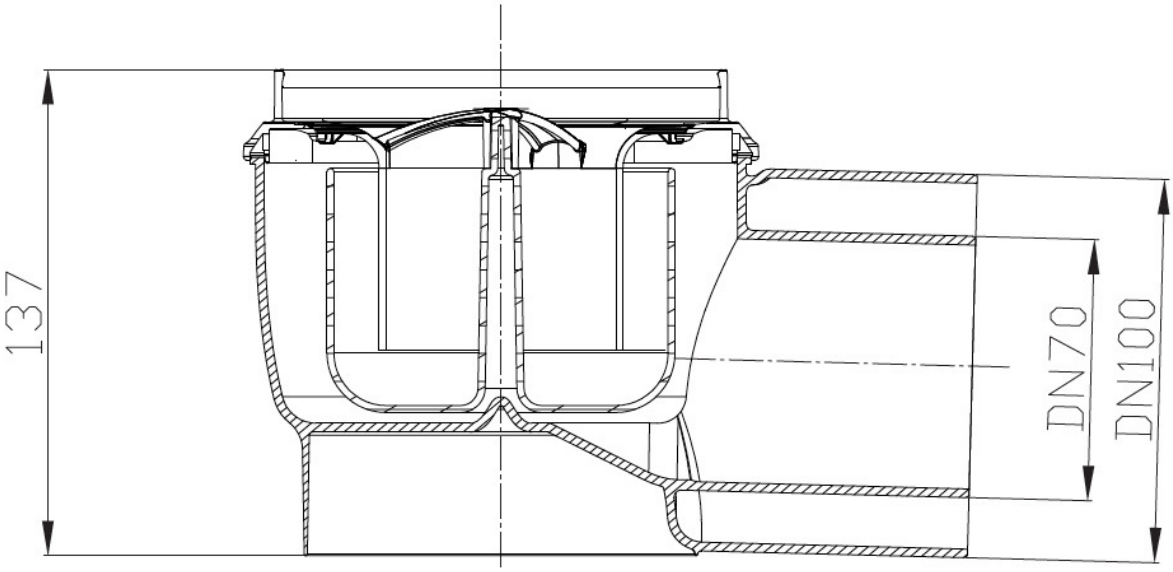

La rehausse présente une hauteur de 64 mm, dont 11 mm sont intégrés dans le corps du siphon de sol.
Le couvercle intégré possède une hauteur libre de 25 mm et est à carreler avec une pierre mise à mesure.
L'ouverture libre mesure 174 mm x 174 mm.

Dimensions en millimètres
N° Art. BIH002

REF. ACO_GARDEN_DT_BLUESTONE_INOX_H_A15kN